WKFS

WERKZEUG-KOMPONENTEN-
FERTIGUNG GMBH SACHSEN

www.wkfs.de

Kompetenz und Präzision im Werkzeug-, Vorrichtungs- und Maschinenbau

STANZEREI UND
UMFORMTECHNIK

SPRITZGIESS- UND
DRUCKGUSSTECHNIK

VORRICHTUNGS-
UND **MASCHINENBAU**

SPEZIELLE
FERTIGUNGSVERFAHREN

Folgende Bearbeitungstechnologien stehen für unsere Kunden zur Verfügung:

- CNC-Brennschneiden
- Schweißen
- Glühen
- Stahlkiesstrahlen
- Richten
- Farbgebung
- Wasserstrahlschneiden
- CNC-Diskusschleifen
- CNC-Feinschleifen
- CNC-Fräsen und Bohren

Kompetenz und Präzision im Werkzeug-, Vorrichtungs- und Maschinenbau

Im Jahr 1995 gründeten Günter Tölle und Ulf Seifert die Firma Werkzeug-Komponenten-Fertigung GmbH Sachsen (WKFS). Startschuss einer rasanten Entwicklung zu einem anerkannten Hersteller von Werkzeug- und Maschinenbaukomponenten.

Unser Familienunternehmen beliefert zahlreiche Kunden im In- und Ausland mit einbaufertigen Platten und Gussteilen für Umformwerkzeuge, einbaufertigen Formrahmen für Kunststoff- und Druckgusswerkzeuge sowie komplett bearbeiteten Maschinenteilen und Schweissbaugruppen wie Pressentische, Kopfstücke und Stößel für Großpressen und andere Bauteile nach Zeichnung. Wir investieren ständig in unseren Maschinenpark. Dabei legen wir besonderen Wert auf eine durchgängige technologische Kette vom Materiallager bis zur CNC-Endbearbeitung.

Unsere inzwischen 100 Mitarbeiter bearbeiten für Sie Werkstücke bis zu einer Größe von **7000 x 3000 mm** und **50 Tonnen** Stückgewicht.

WKFS garantiert exzellente Qualität und Termintreue bei marktgerechten Preisen. Fordern Sie uns heraus!

Unsere qualifizierten und hochmotivierten Mitarbeiter freuen sich darauf, mit Ihnen gemeinsam Lösungen für komplexe Aufgaben zu entwickeln.

Ulf Seifert
Geschäftsführender Gesellschafter

- CNC-Karusselldrehen
- CNC-Tieflochbohren
- CNC-Lehrenbohren im Klimaraum
- CNC-Messen
- 3D-Scannen

Bearbeitung von Werkzeugguss inkl. Gussteilbeschaffung oder mit Materialbeistellung

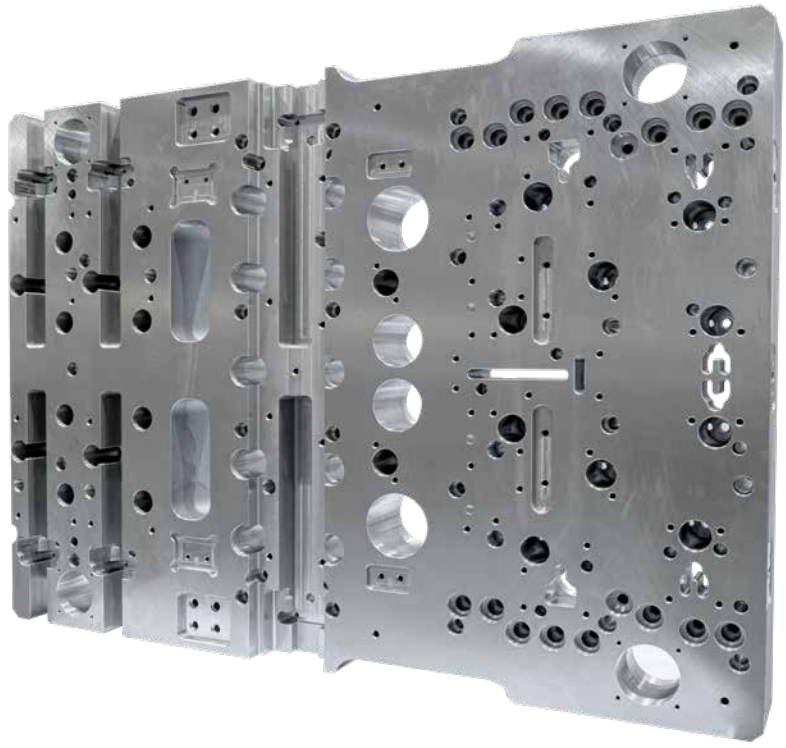

Werkzeugplatte für Folgeverbundwerkzeug

STANZEREI UND UMFORMTECHNIK

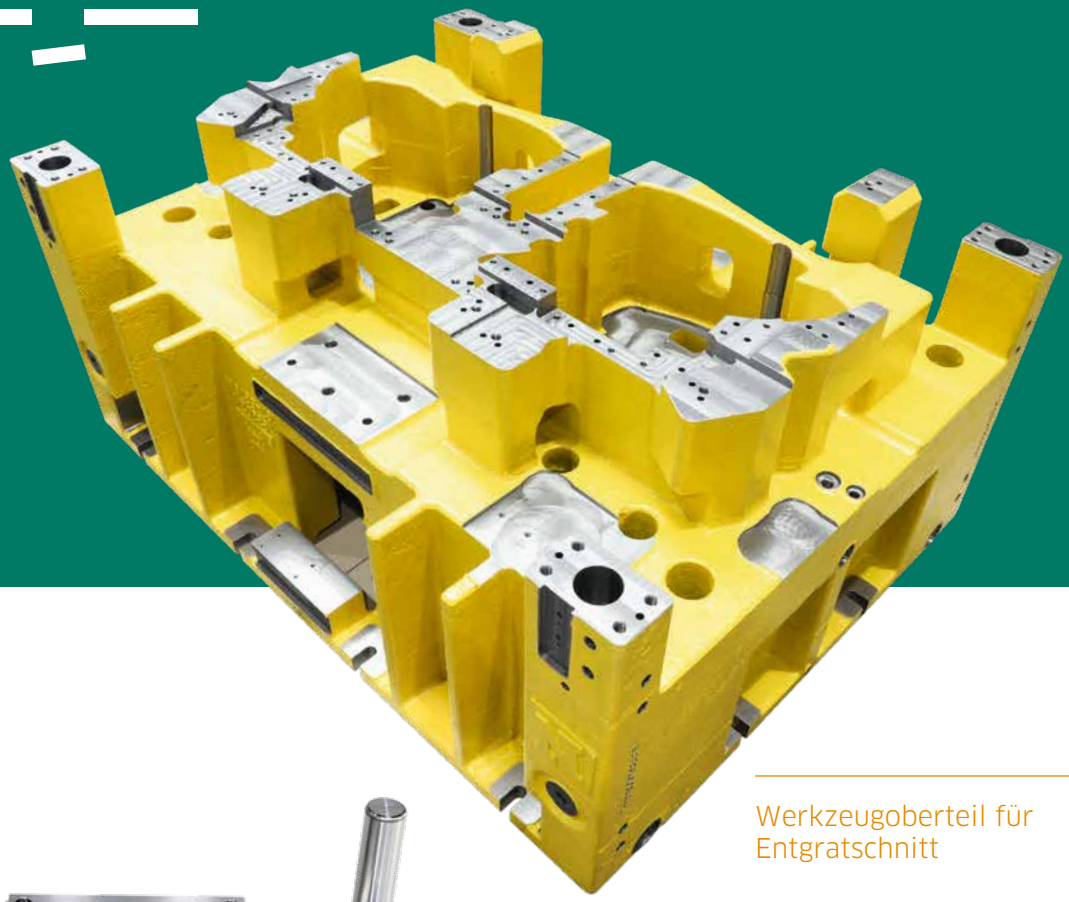

Werkzeugoberteil für Entgratschnitt

Werkzeugunterteil für Beschneidewerkzeug

Werkzeughalter für
Schmiedegesenk

STANZEREI UND UMFORMTECHNIK

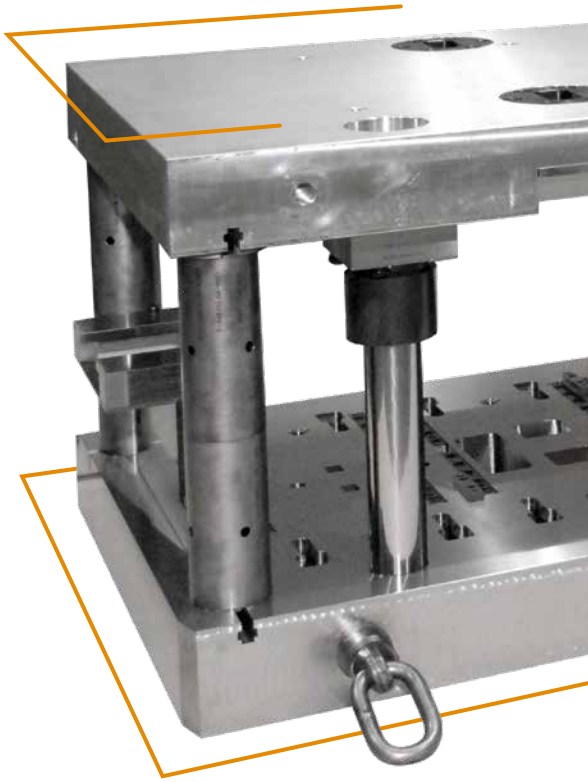

Werkzeuggestell für
Transferwerkzeug
komplett montiert

Stickstoffapplikation
inkl. Berechnung und
Konstruktion

Werkzeugplatte für Warmformwerkzeug

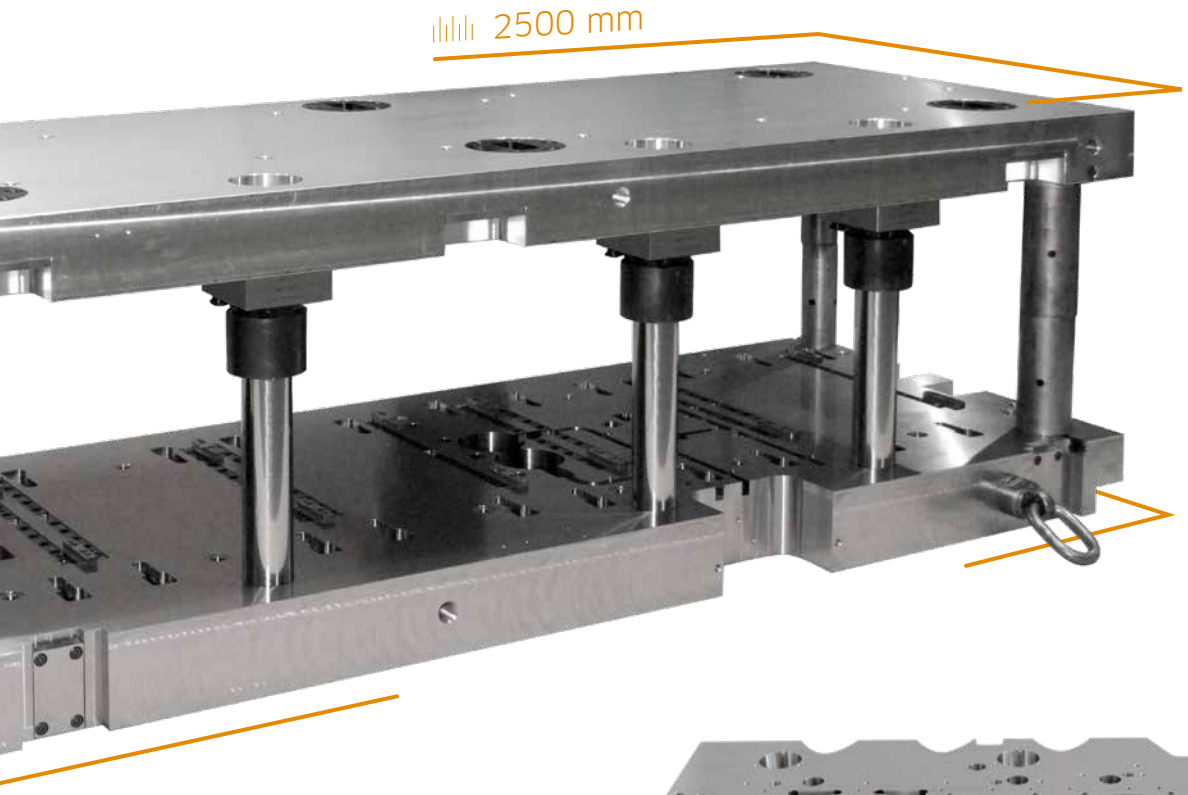

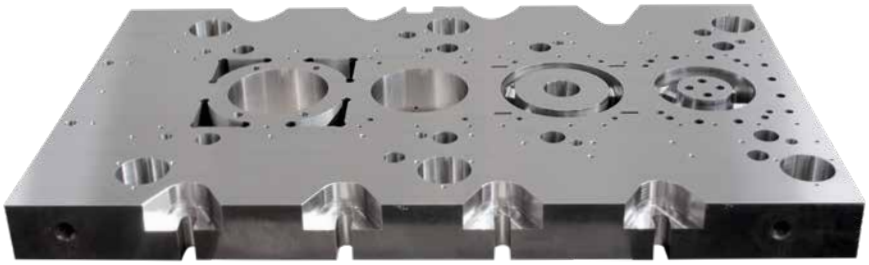

Werkzeugplatten
Rotor-Stator-Schnitt

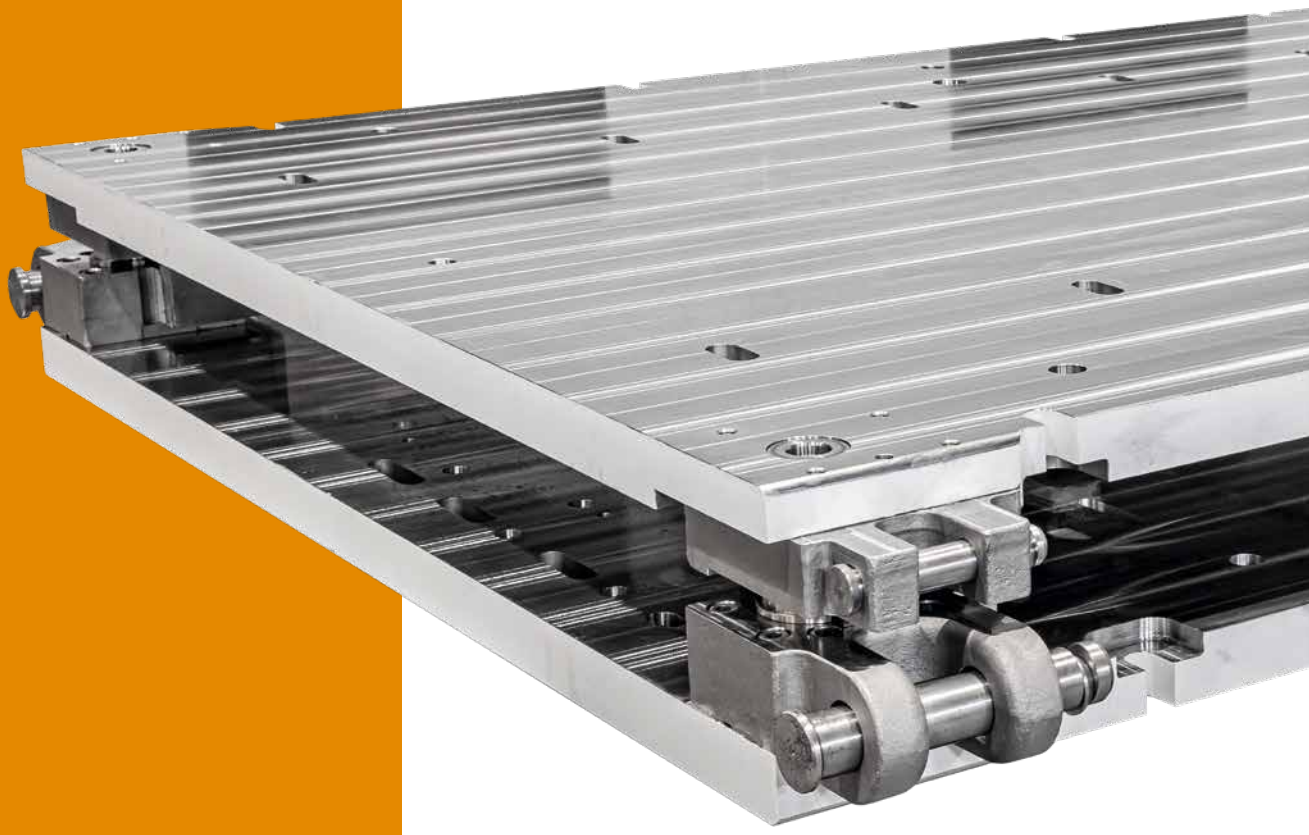

STANZEREI UND UMFORMTECHNIK

IHU - Vorformwerkzeug

Platinenschneidgestell

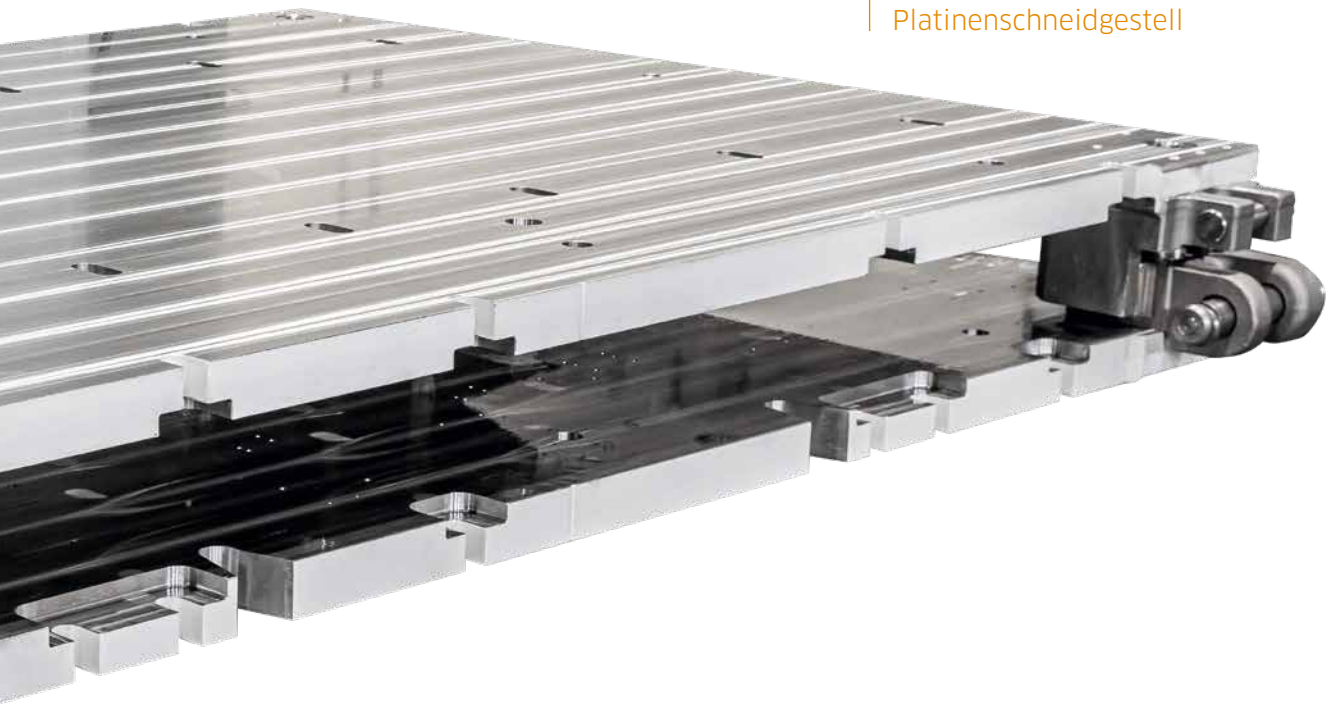

IHU - Grundgestell

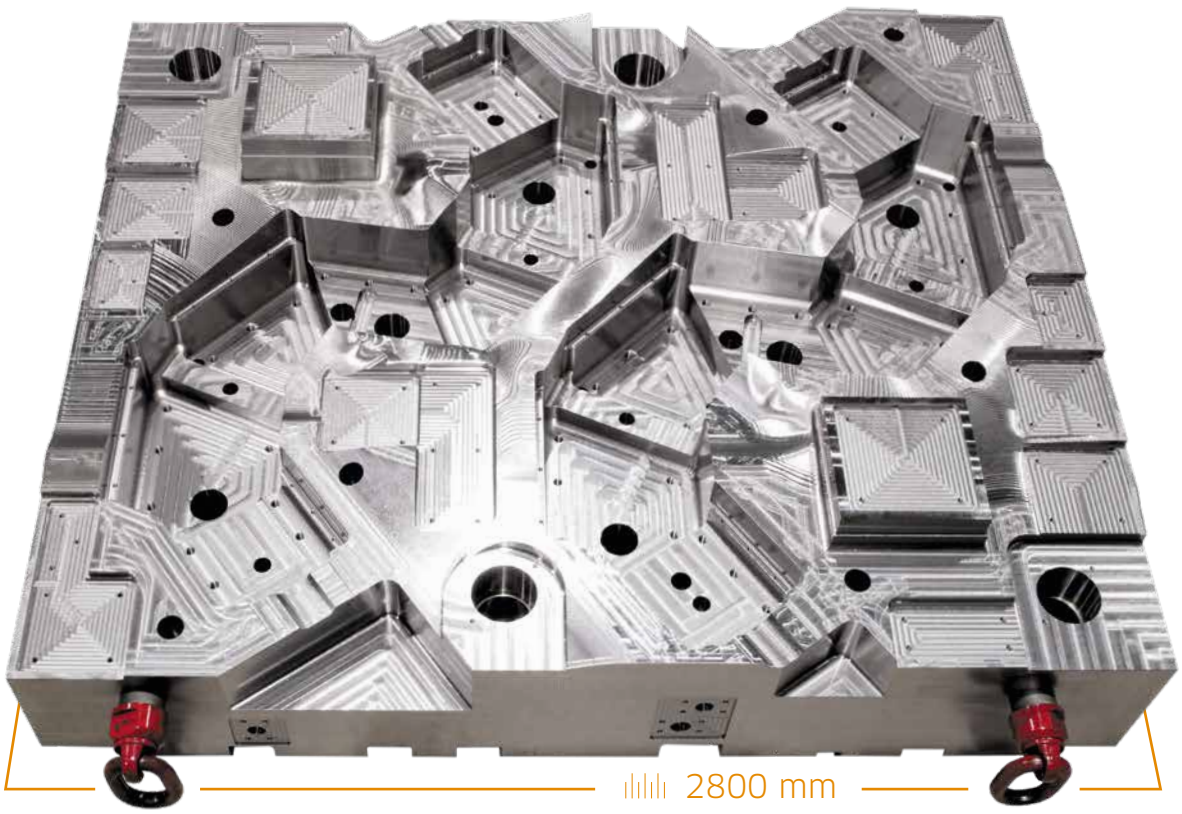

2400 mm

Formrahmen einbaufertig
Material 1.2738

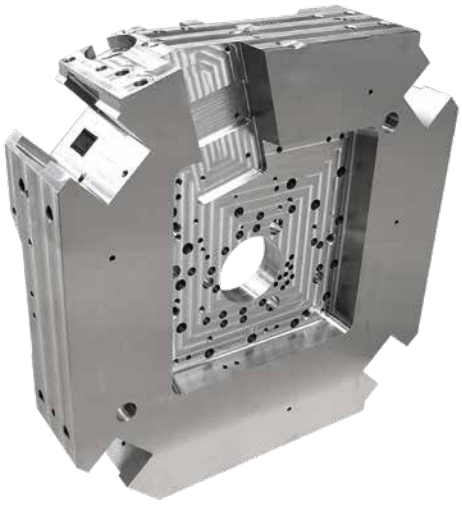

Formrahmen
komplett bearbeitet

Formhälfte vorgefräst
inkl. Tieflochbohren

SPRITZGIESS- UND DRUCKGUSSTECHNIK

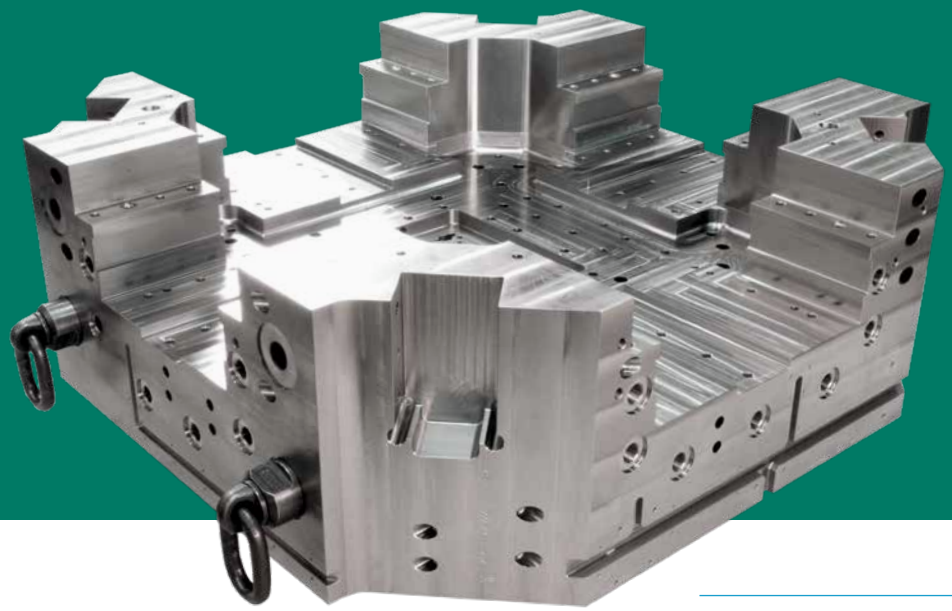

Formrahmen einbaufertig
Material 1.8159
vergütet auf 1400 N/mm²

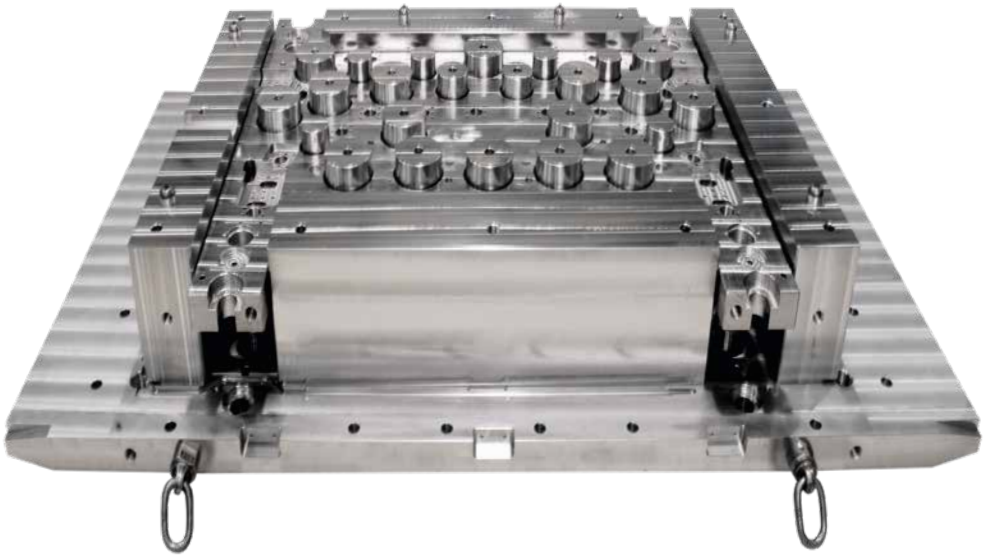

Formaufbau
Auswerferseite

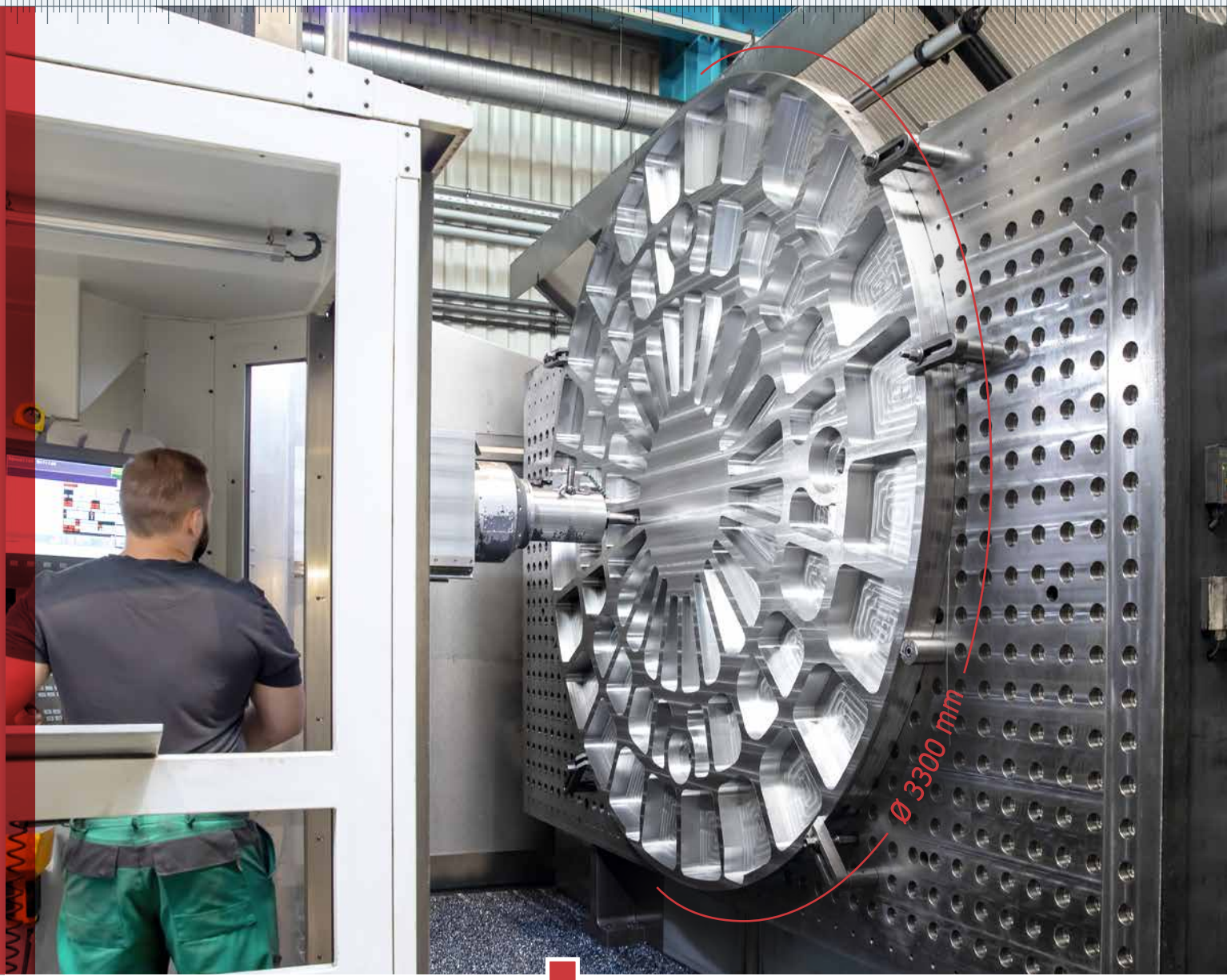

Rundtisch mit Nullpunktspannsystem
für ein Bearbeitungszentrum

Pressentisch mit
wechselbaren
Segmenten

VORRICHTUNGS- UND MASCHINENBAU

Pleuel aus vorvergütetem Werkzeugstahl

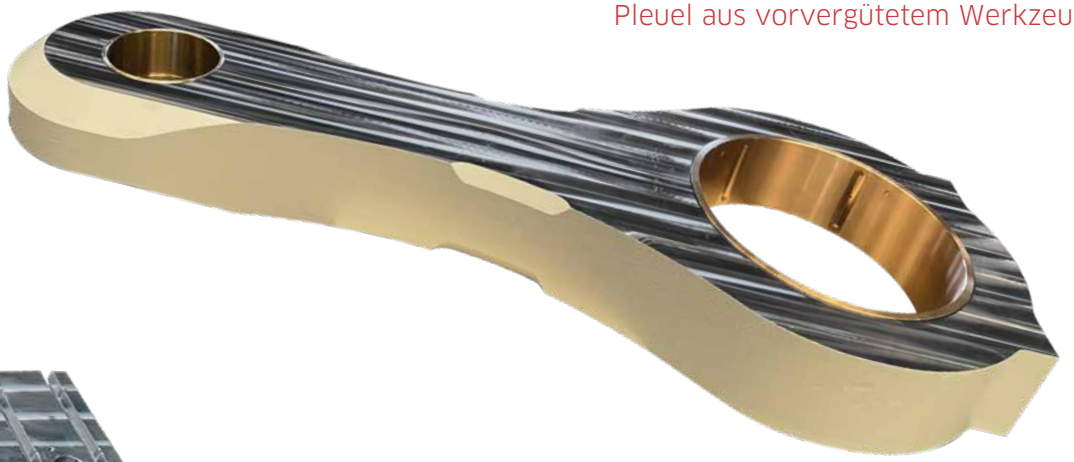

Pleuel mit
eingeschrumpften Buchsen

VORRICHTUNGS- UND MASCHINENBAU

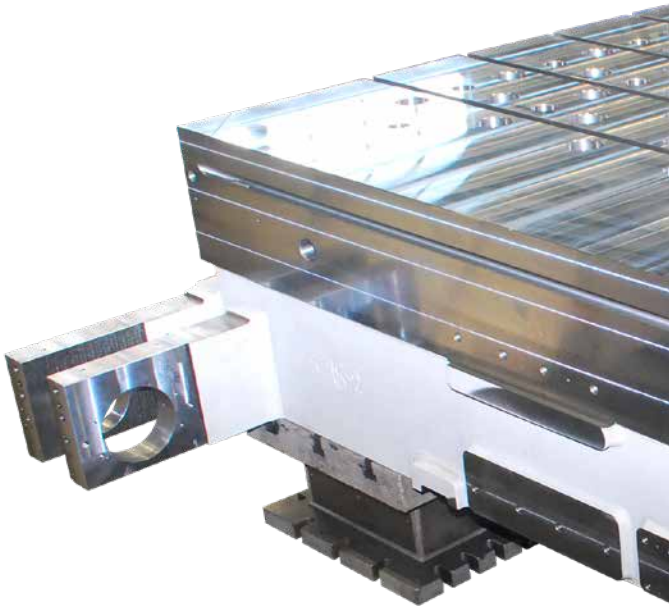

Pressenstößel für Großpresse

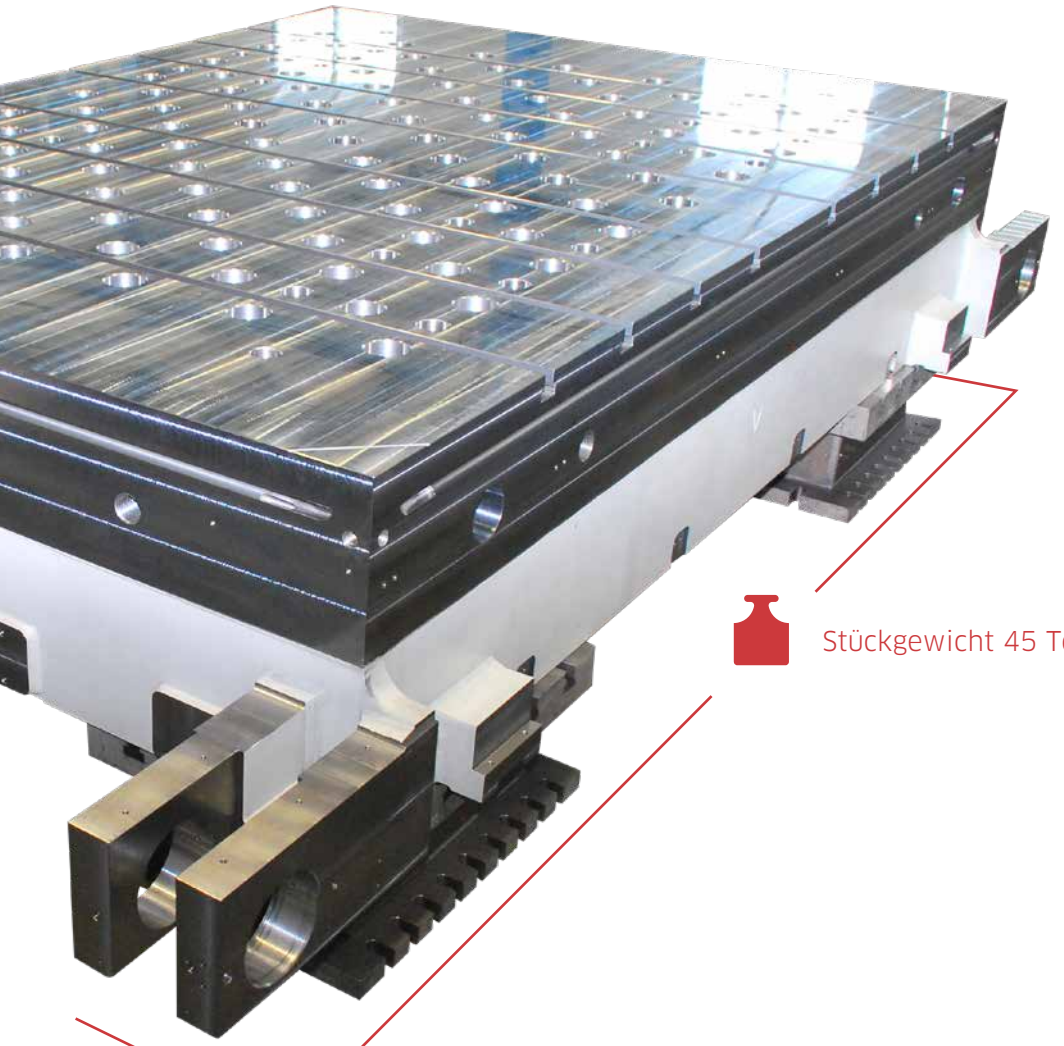

Fahrtisch

Stückgewicht 45 To.

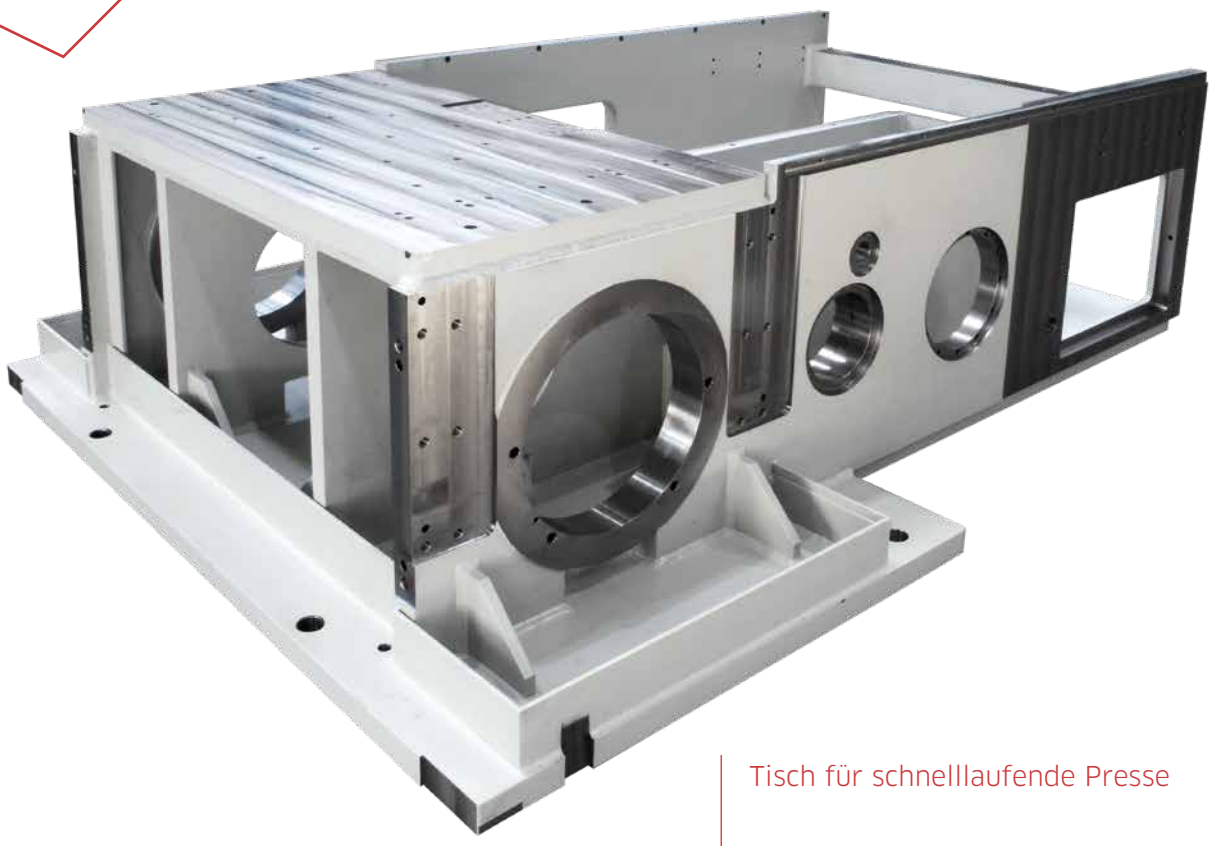

Tisch für schnelllaufende Presse

VORRICHTUNGS- UND MASCHINENBAU

Schweißbaugruppen für Servopresse

- **A** Kopfstück
- **B** Seitenständer
- **C** Stößel
- **D** Pressentisch

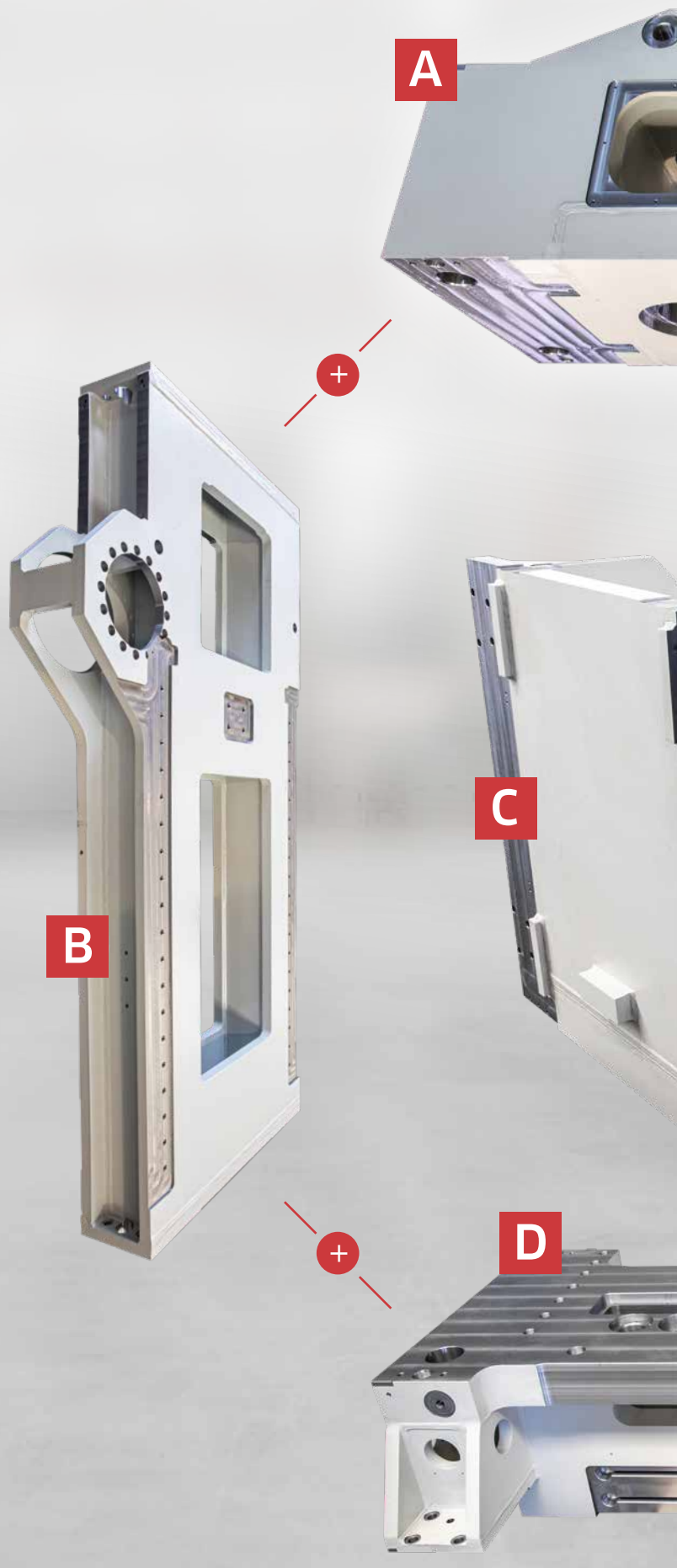

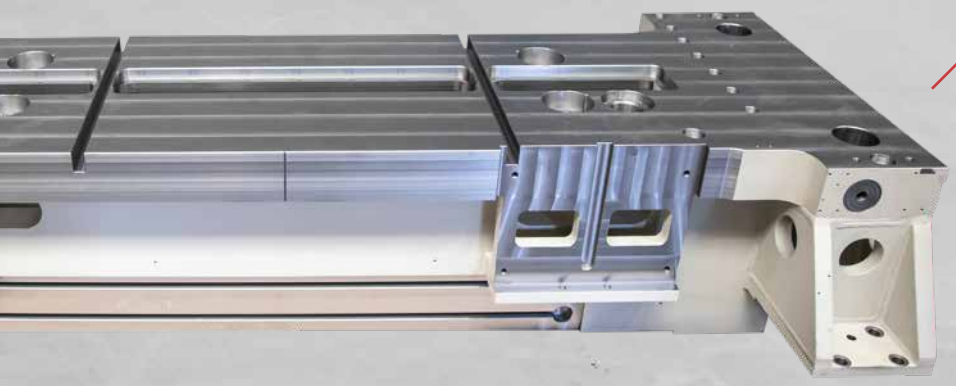

B

BOST
A

OMAX
OMAX
B

SPEZIELLE FERTIGUNGSVERFAHREN

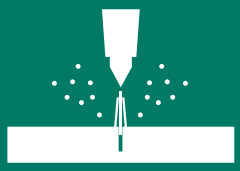

- **A** **Karusselldrehen** bis Ø 4300 x 1800 mm
- **B** **Wasserstrahlschneiden** bis Dicke 150 mm
- **C** **Tieflochbohren** Ø 6 bis 65 mm, Bohrtiefe 2100 mm

C

QUALITÄTSSICHERUNG

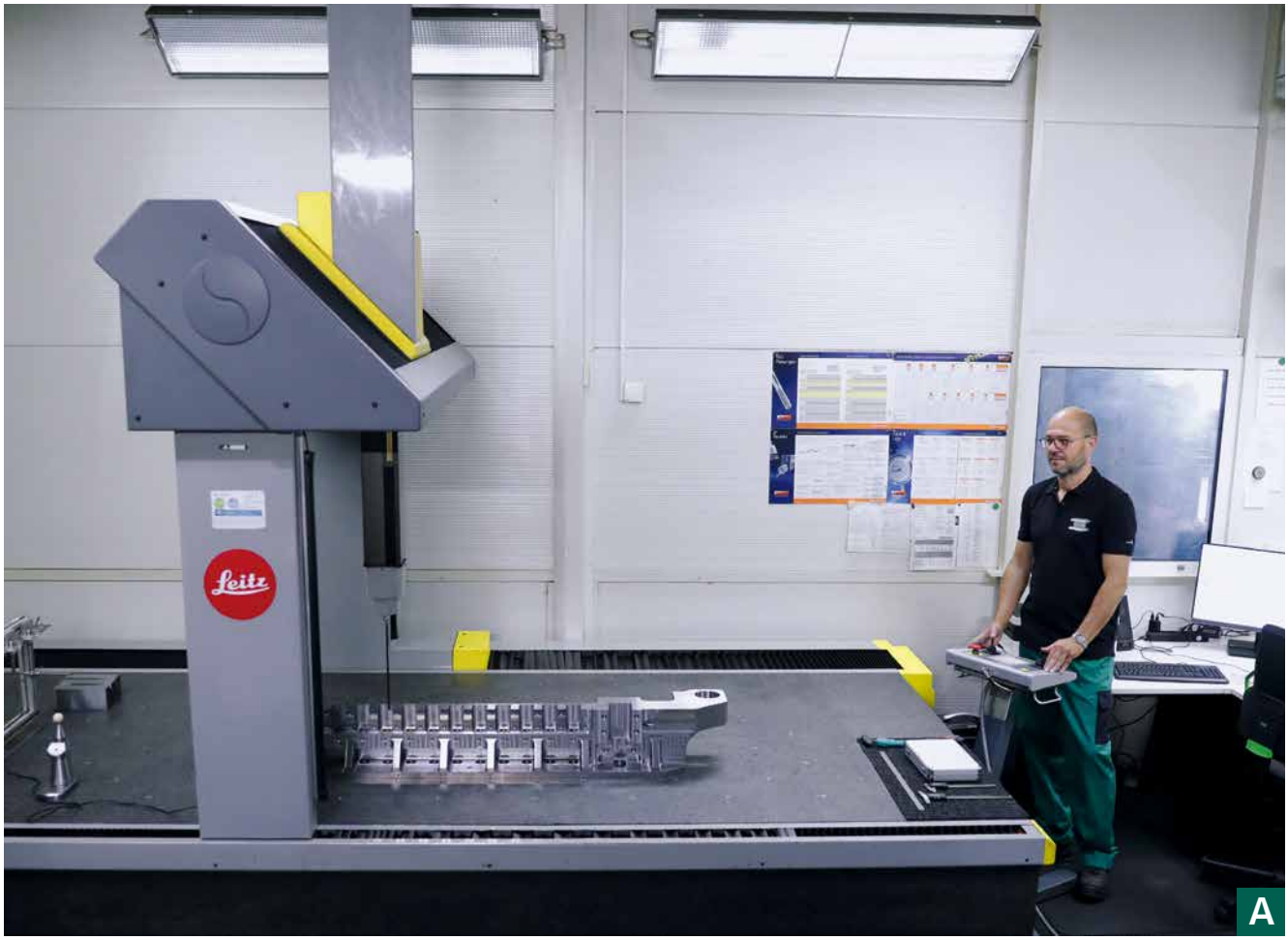

Wir liefern gemessene Bauteile!

A **CNC-Portalmessen**
im Klimaraum
- größtmögliches Werkstück: 2900 x 1500 mm
- Messunsicherheit im Raum: E = (3,2 + 1,1 X L / 400) µm

B **3D-Scannen**
Vermessen von Roh- sowie Fertigteilen

C **Messung der Magnetfeldstärke**

CERTIFICAT ◆ CERTIFICADO ◆ СЕРТИФИКАТ ◆ 認證證書 ◆ CERTIFICATE ◆ ZERTIFIKAT

TÜV SÜD Management Service

ZERTIFIKAT

Die Zertifizierungsstelle der TÜV SÜD Management Service GmbH
bescheinigt, dass das Unternehmen

WKFS Werkzeug-Komponenten-Fertigung GmbH Sachsen
Gewerbering 13
08112 Wilkau-Haßlau
Deutschland

für den Geltungsbereich

Herstellung und Vertrieb von einbaufertigen Sonderplatten und Schweißbaugruppen für Werkzeuge, Vorrichtungen und Maschinen

ein Qualitätsmanagementsystem eingeführt hat und anwendet.

Durch ein Audit, Auftrags-Nr. **70010618**, wurde der Nachweis erbracht, dass die Forderungen der

ISO 9001:2015

erfüllt sind.

Dieses Zertifikat ist gültig vom **04.04.2021** bis **03.04.2024**.

Zertifikat-Registrier-Nr.: **12 100 7619 TMS**.

Leiter der Zertifizierungsstelle
München, 18.03.2021

TÜV SÜD Management Service GmbH • Zertifizierungsstelle • Ridlerstrasse 57 • 80339 München • Germany
www.tuev-sued.de/certificate-validity-check

TÜV

C

BEARBEITUNGSGRÖSSEN

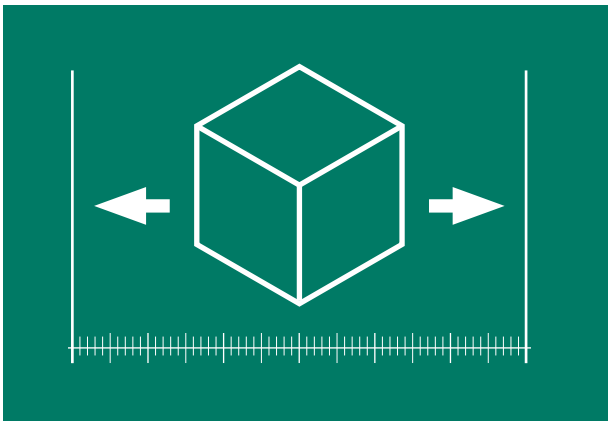

Technologie	Größe bis (mm)	Besonderheit
Fräsen / Bohren	7000 x 3000 x 1800	max. Stückgewicht 50 To.
Lehrenbohren im Klimaraum	3000 x 1600 x 1000	max. Stückgewicht 5 To.
Karusselldrehen	Ø 4300 x 1800	max. Stückgewicht 50 To.
Tieflochbohren	4200 x 2500	Bearbeitungsdurchmesser 6 bis 65 mm Bohrtiefe bis 2100 mm
Umfangsschleifen	3000 x 1600 x 500	max. Stückgewicht 5 To.
Diskusschleifen	4200 x 1250 x 300	
Wasserstrahlschneiden	3000 x 1500 x 150	

Weiterführende Technologien – bspw. Wärmebehandlung, Oberflächenbehandlung etc. – mittels Kooperationspartner möglich

WORKFLOW

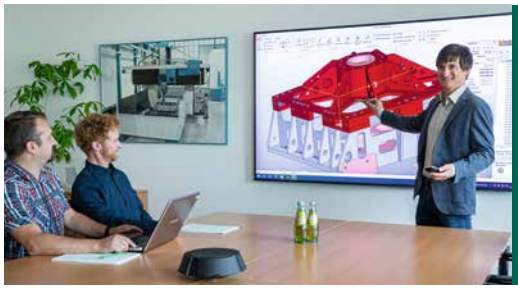

BERATUNG

PROGRAMMIERUNG

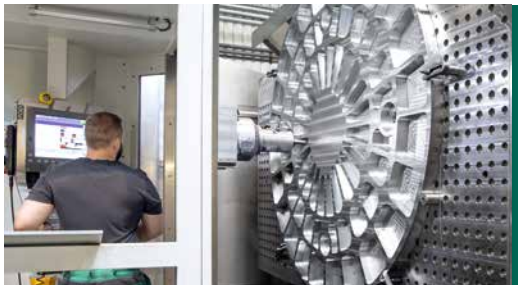

FERTIGUNG

QUALITÄTSPRÜFUNG

AUSLIEFERUNG

ALLES AUS EINEM HAUS

Präzisionsteile von Wilkau-Haßlau in die ganze Welt

Kompetenz und **Präzision** im **Werkzeug-, Vorrichtungs-** und **Maschinenbau**

WKFS

WERKZEUG-KOMPONENTEN-FERTIGUNG GMBH SACHSEN

Werkzeug-Komponenten-Fertigung GmbH Sachsen
Gewerbegebiet „Am Schmelzbach“
Gewerbering 13
D-08112 Wilkau-Haßlau

Tel.: +49 375 69008-0
Fax: +49 375 69008-20
E-Mail: info@wkfs.de
Internet: www.wkfs.de